Honeywell

LUMINARIA LED REDONDA PARA TECHO DE 15”

MODELO: KT115D41XXX

GUÍA DE USO Y CUIDADO

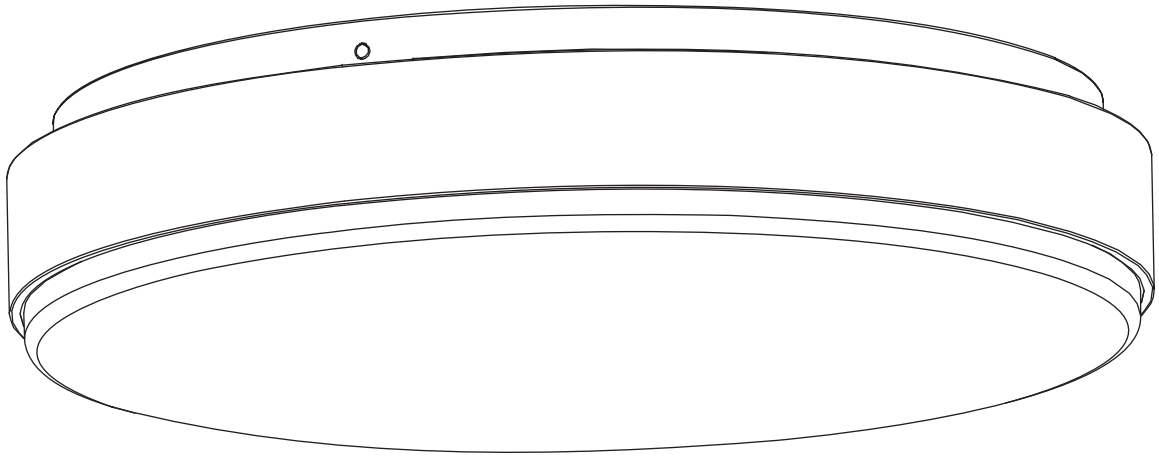

INSTRUCCIONES DE SEGURIDAD IMPORTANTES

IMPORTANTE: Lea cuidadosamente todas las precauciones de seguridad y las instrucciones de instalación antes de instalar o dar servicio a este accesorio.

PELIGRO - RIESGO DE DESCARGA - DESCONECTE LA ELECTRICIDAD ANTES DE INSTALAR

- Para reducir el riesgo de descarga eléctrica u otras lesiones personales, asegúrese de que el suministro eléctrico esté APAGADO en el fusible o en la caja de interruptores antes de hacer cualquier conexión eléctrica.
- Este accesorio debe estar correctamente conectado a tierra para reducir el riesgo de descarga eléctrica y garantizar su funcionamiento correcto. Para aterrizarlo correctamente, debe existir un contacto separado del cable a tierra (amarillo o verde) entre este accesorio y la conexión a tierra de su panel principal de suministro eléctrico.
- No toque ningún accesorio energizado ni trate de energizar ningún accesorio con las manos mojadas o mientras se encuentra parado en una superficie húmeda o en el agua
- Se recomienda que un electricista calificado realice todo el cableado. Consulte a un electricista calificado para asegurarse de utilizar el conductor del circuito derivado correcto. Este accesorio debe estar cableado de conformidad con todos los códigos eléctricos nacionales y locales.
- Asegúrese de que el accesorio esté instalado sobre una superficie estructuralmente segura que lo soporte.
- Este accesorio está diseñado para usarse en un circuito con fusible de 120 V de CA con 60 Hz.
- No vea directamente a las luces.

***ADVERTENCIA*:** El incumplimiento de estas instrucciones podría producir una descarga eléctrica posiblemente mortal o daños a la propiedad.

ESTE PRODUCTO LO DEBE INSTALAR UNA PERSONA FAMILIARIZADA CON SU CONSTRUCCIÓN Y OPERACIÓN, ASÍ COMO CON LOS RIESGOS VOLUCRADOS, DE CONFORMIDAD CON EL CÓDIGO DE INSTALACIÓN CORRESPONDIENTE

PREINSTALACIÓN

PLANEACIÓN DE LA INSTALACIÓN

- Apague el suministro eléctrico en la caja de fusibles o de interruptores de circuito antes de instalar o darle servicio a cualquier parte de este accesorio.
- Carefully remove the fixture from the carton and check to make sure that all parts are included. Be careful not to misplace any of the screws or parts needed for installing the fixture.

HERRAJES INCLUIDOS

(Es posible que algunas piezas ya estén ensambladas)

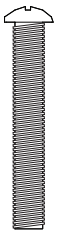

AA: Tornillos (2)

BB: Conectores Aislantes (3)

PREINSTALACIÓN (CONTINUACIÓN)

PIEZAS

A - Placa de montaje

B - Pantalla de la lámpara

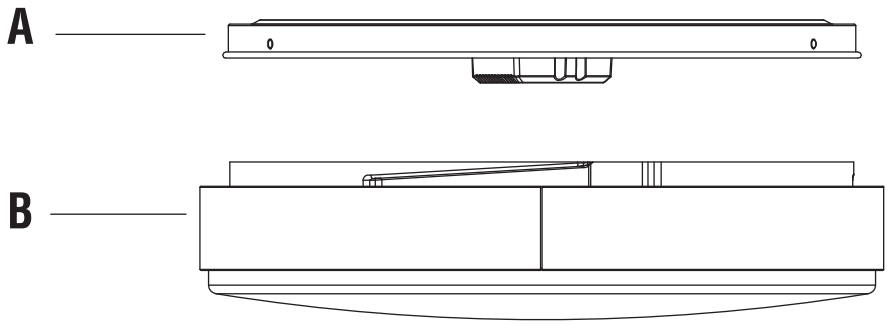

INSTALACIÓN

PRECAUCIÓN*:* Antes de iniciar la instalación, apague el interruptor de circuitos y el interruptor de electricidad.

- Se requiere una caja de conexiones para ensamblar.
- Para un mejor funcionamiento, instale el accesorio de 8 a 12 pies (2.4 a 3.6 m) por encima del suelo.

Dele vuelta a la pantalla de la lámpara (Parte B) para separarla de la placa de montaje (Parte A) y colóquela a un lado (Figura 1).

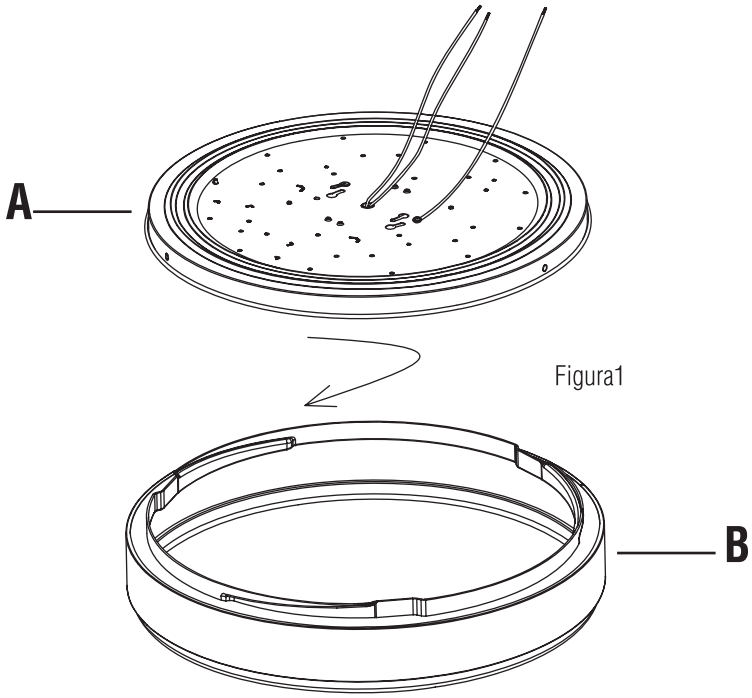

Figura1

PASO 1

1. Instale los dos tornillos (AA) en la caja de conexiones. (Figura 2)

NOTA: Deje 1/4" de tornillo expuesto para dar cabida a la placa de montaje.

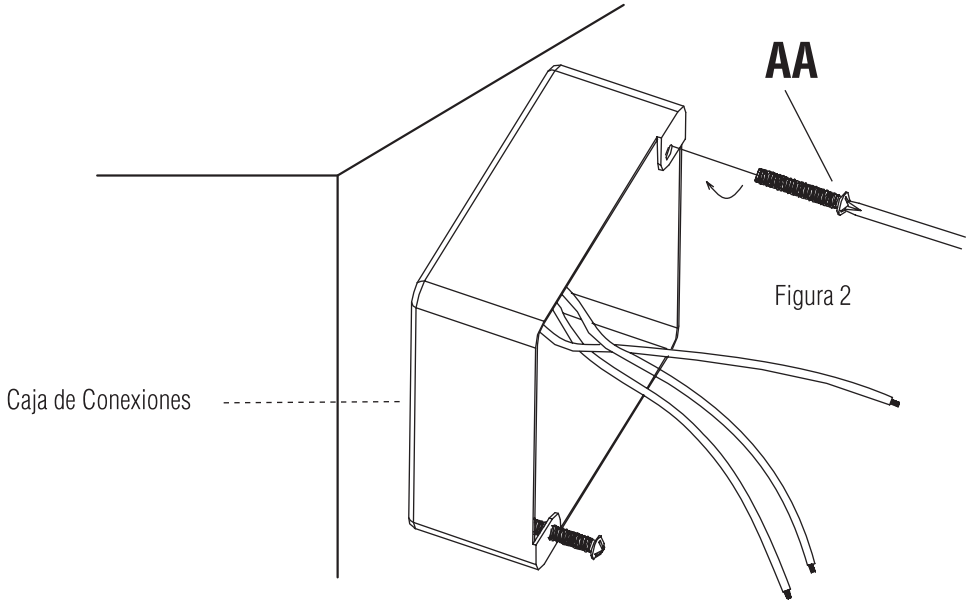

Figura 2

2. Conecte el cable de tierra de la casa al cable de tierra amarillo o verde de la placa de montaje (Parte A) usando el conector aislante (BB).

3. Conecte el cable negro de la casa a la placa de montaje (Parte A) usando el conector aislante (BB).

4. Conecte el cable blanco de la casa a la placa de montaje (Parte A) usando el conector aislante (BB).

NOTE: Para una conexión correcta, coloque los conectores aislantes (BB) sobre los cables y deles vuelta hasta que estén apretados. (Figura 3)

OPCIONAL: Envuelva los conectores aislantes con cinta aislante.

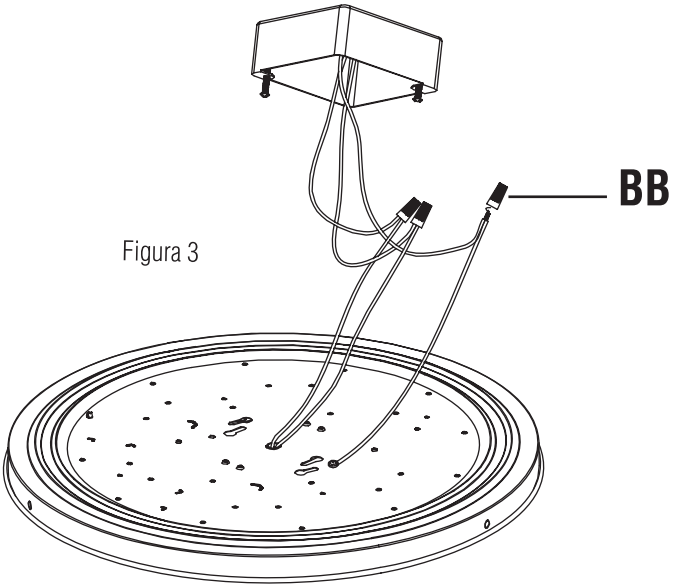

Figura 3

PASO 2

1. Coloque la placa de montaje en la caja de conexiones alineando los orificios de la placa de montaje (Parte A) con los tornillos de la caja de conexiones.

2. Dele vuelta a la placa de montaje en sentido de las manecillas del reloj para asegurarla en su sitio y apriete los tornillos hasta que quede segura y no se mueva. (Figura 4)

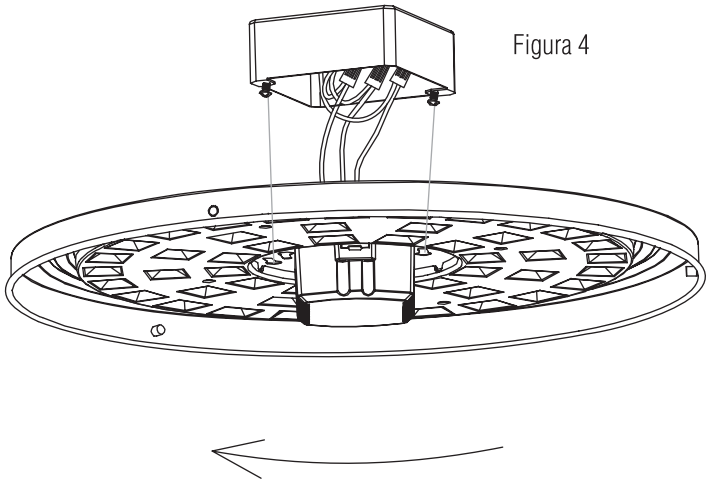

Figura 4

PASO 3

1. Coloque de nuevo la pantalla de la lámpara en la placa de montaje y dele vuelta para asegurarla en su sitio. (Figura 5)

2. Encienda el interruptor de circuito y el interruptor de la luz.

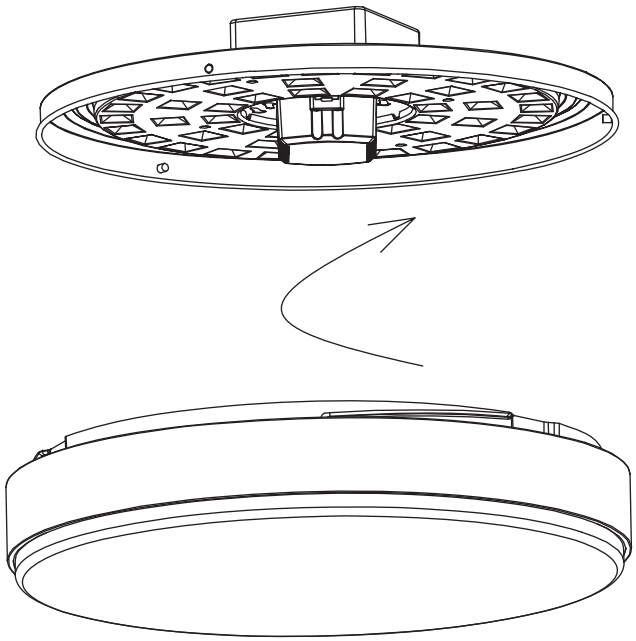

Figura 5

NOTA: Al encenderlo por primera vez, espere aproximadamente un minuto para que los circuitos se calibren.

PROBLEMA	CAUSA PROBABLE	SOLUCIÓN
La luminaria no enciende.	A. El interruptor de la luminaria está apagado. B. El fusible está fundido o el interruptor de circuitos está apagado. C. El cableado de los circuitos es incorrecto.	A. Encienda el interruptor de la luz. B. Reemplace el fusible para encender el interruptor de circuito. C. El cableado de los circuitos es incorrecto.

ADVERTENCIA DE LA COMISIÓN FEDERAL DE COMUNICACIONES (FCC):

ADVERTENCIA: Los cambios o modificaciones a esta unidad que no estén expresamente aprobados por los responsables de su cumplimiento podrían invalidar la autoridad del usuario para operar el equipo.

****

NOTAS: Este equipo fue probado y se determinó que cumple con los límites para un dispositivo digital de Clase B, de conformidad con la Parte 15 del Reglamento de la FCC. Estos límites se diseñaron para proporcionar una protección razonable contra la interferencia dañina en instalaciones residenciales. Este equipo genera, utiliza y puede irradiar energía de radiofrecuencia y si no se instala y utiliza apegándose al instructivo, puede causar interferencia dañina en las radiocomunicaciones.

Sin embargo, no se garantiza que no ocurra interferencia en una instalación en particular. Si este equipo causa interferencia dañina en la recepción de las señales de radio o televisión, lo cual puede determinarse al encender y apagar el equipo, se insta al usuario a tratar de corregir la interferencia por medio de una o más de las siguientes medidas:

- Reorientar o reubicar la antena receptora.
- Incrementar la separación entre el equipo y el receptor.
- Conectar el equipo en un tomacorriente dentro de un circuito diferente al utilizado para conectar el receptor.
- Consultar al distribuidor o a un técnico experimentado en radio/televisión.

International Development Corp.
899 Henrietta Creek Rd. Roanoke, TX 76262 EE. UU.
Toll-free: 1-877-723-0723

© 2016 IDC, Todos los derechos reservados.
La marca Honeywell se usa con licencia de Honeywell International Inc.
Honeywell International Inc. no ofrece ninguna declaración o garantía respecto a este producto o servicio.
Este producto fue fabricado por International Development Corp.