Honeywell

LUMINARIA LED DE SEGURIDAD PARA PARED

MODELO: MA002X-XXXX

GUÍA DE USO Y CUIDADO

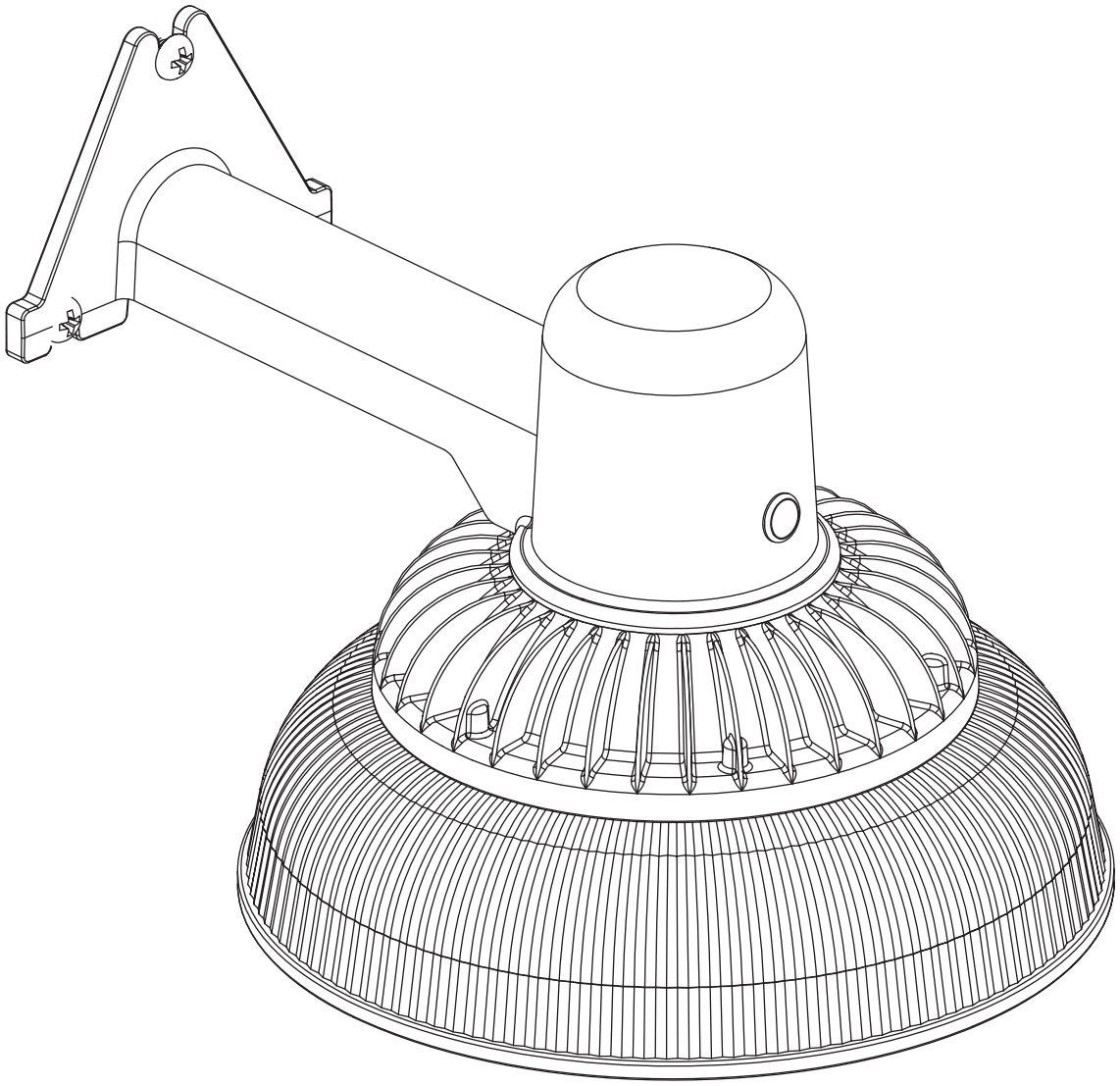

INFORMACIÓN DE SEGURIDAD

ADVERTENCIA: Lea cuidadosamente todas las precauciones de seguridad y las instrucciones de instalación antes de instalar o dar servicio a este accesorio. El incumplimiento de estas instrucciones podría producir una descarga eléctrica posiblemente mortal o daños a la propiedad.

- Para reducir el riesgo de descarga eléctrica u otras lesiones personales, asegúrese de que el suministro eléctrico esté APAGADO en el fusible o en la caja de interruptores antes de hacer cualquier conexión eléctrica.
- Solo para uso al aire libre.
- Debe estar conectada a una fuente de energía de 120 voltios y 60 Hz.
- La luminaria debe estar montada en una caja de conexiones con tierra que esté marcada para su uso en sitios húmedos.
- Adecuada para montaje en pared.
- NO es adecuada para montaje en el suelo. Mínimo de 4 pies o más de altura.
- La linterna de pared debe ser instalada por un electricista calificado o una persona con experiencia en cableado residencial. El sistema eléctrico y el método de conexión eléctrica de la luminaria deben realizarse de conformidad con el Código Eléctrico Nacional y los códigos locales de construcción.

COMPATIBLE CON LUGARES HÚMEDOS
CONSULTE A UN ELECTRICISTA CALIFICADO PARA ASEGURARSE DE UTILIZAR EL CONDUCTOR DEL CIRCUITO DERIVADO CORRECTO
CONDUCTORES DE SUMINISTRO PARA UN MÍNIMO DE 90 °C.
ESTE PRODUCTO LO DEBE INSTALAR UNA PERSONA FAMILIARIZADA CON SU CONSTRUCCIÓN Y OPERACIÓN, ASÍ COMO CON LOS RIESGOS VOLUCRADOS, DE CONFORMIDAD CON EL CÓDIGO DE INSTALACIÓN CORRESPONDIENTE

PREINSTALACIÓN

PLANEACIÓN DE LA INSTALACIÓN

- Saque con cuidado el accesorio de la caja y compruebe que contenga todas las piezas. Tenga cuidado de no perder ningún tornillo o pieza que sea necesaria para la instalación del accesorio.

HERRAJES INCLUIDOS

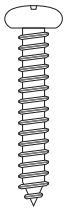

AA: Tornillos ST6 (3)

BB: Conectores aislantes (3)

PIEZAS

A - Luminaria

B - Lente/Reflector

C - Placa de cubierta

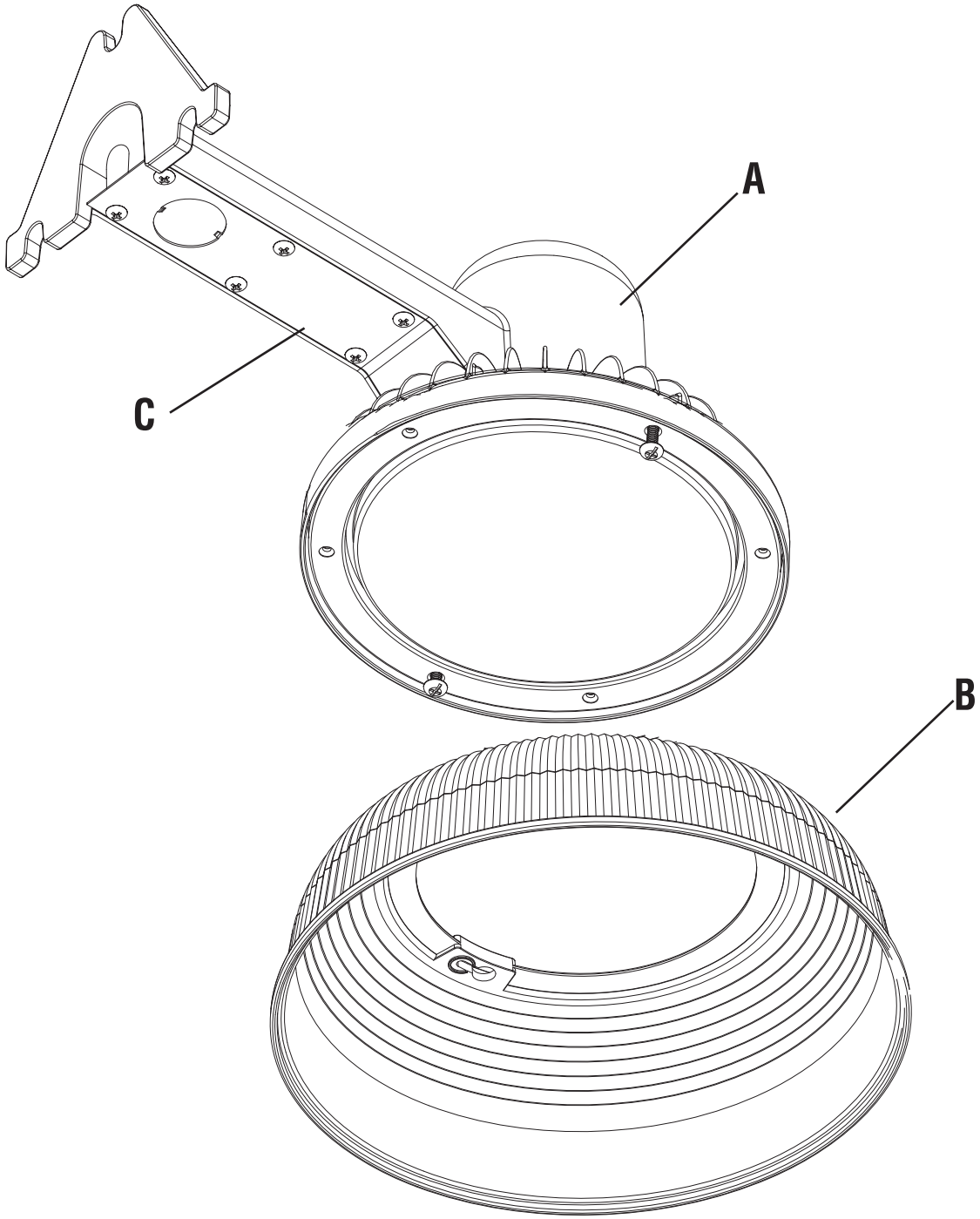

INSTALACIÓN

PRECAUCIÓN: **APAGUE** el interruptor de circuito y el interruptor de la luz antes de comenzar la instalación.

IMPORTANTE: No utilice este accesorio con atenuadores de luz ni cronómetros.

- Este accesorio solo es adecuado para instalarlo en una pared. No es adecuado para instalación en el suelo.
- Las piezas incluidas son solo para montaje en superficies de madera.
- Para un mejor funcionamiento, instale el accesorio de 2.4 a 3.6 m (8 a 12 pies) por encima del suelo.

PREPARACIÓN DEL ACCESORIO

1. Alinee los orificios a ambos lados de la lente o reflector (B) con los tornillos a cada lado de la lámpara (A) y conecte la lente o reflector (B) a la lámpara.
2. Dele vuelta a la lente o reflector (B) para asegurarlo en su sitio y apriete los tornillos.

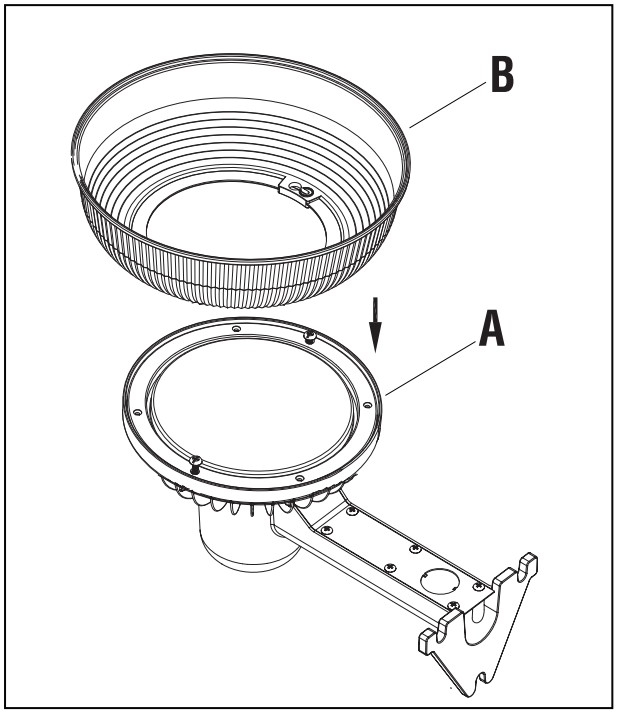

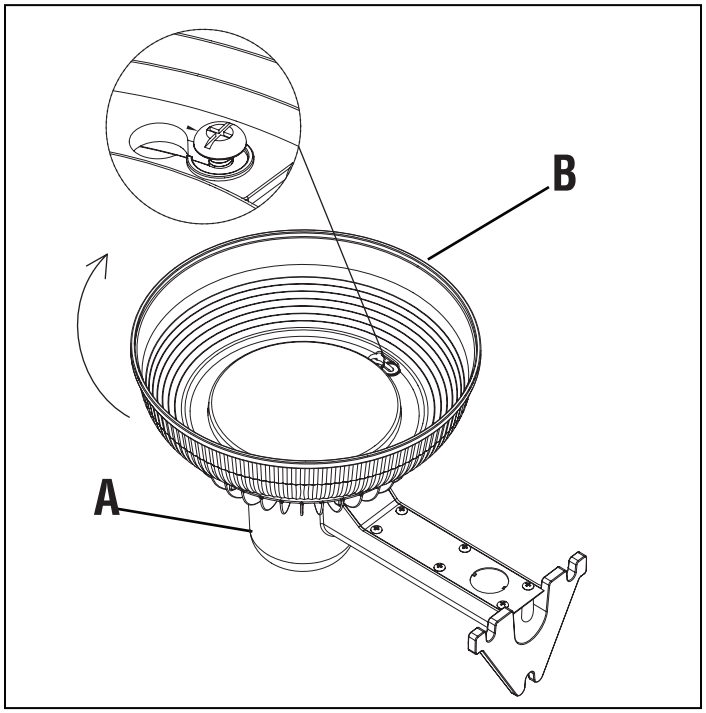

INSTALACIÓN EN PARED

1. Marque los sitios para los orificios de montaje y taladre orificios piloto de 4.7 mm (3/16 pulg.) de diámetro.
2. Coloque el accesorio de luz en la pared usando los tres tornillos ST6 (AA) que se incluyen.
3. Inserte los dos tornillos ST6 inferiores (AA) primero, dejando un espacio de aproximadamente 95 mm (3/8 pulg.) debajo de la cabeza.
4. Coloque el accesorio sobre los dos tornillos ST6 (AA) inferiores e instale el tornillo ST6 (AA) superior.
5. Apriete los dos tornillos ST6 (AA) inferiores.
6. Para el montaje de conductos, retire la tapa ciega de la parte inferior de la placa de la cubierta (C).
   Asegure el conducto, no incluido, a la placa de la cubierta (C) con un adaptador, de conformidad con el Código Eléctrico Nacional. Haga pasar los cables del suministro eléctrico residencial por el orificio.
7. Conecte el alambre de tierra del suministro residencial al alambre de tierra del accesorio (cobre sin aislante) usando un conector aislante (BB).
8. Conecte el cable negro del accesorio al cable negro de suministro eléctrico residencial y el cable blanco del accesorio al cable blanco (neutro) del suministro residencial usando los conectores aislantes (BB) restantes.

NOTA: Para una conexión correcta, coloque los conectores aislantes sobre los cables y deles vuelta hasta que estén apretados.

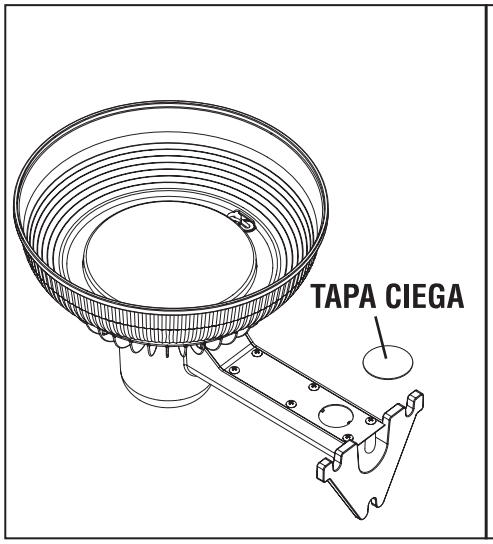

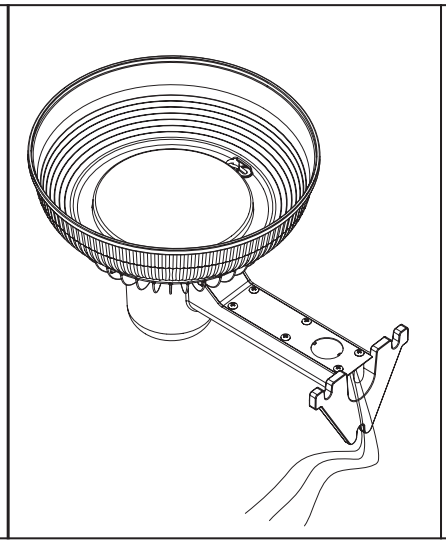

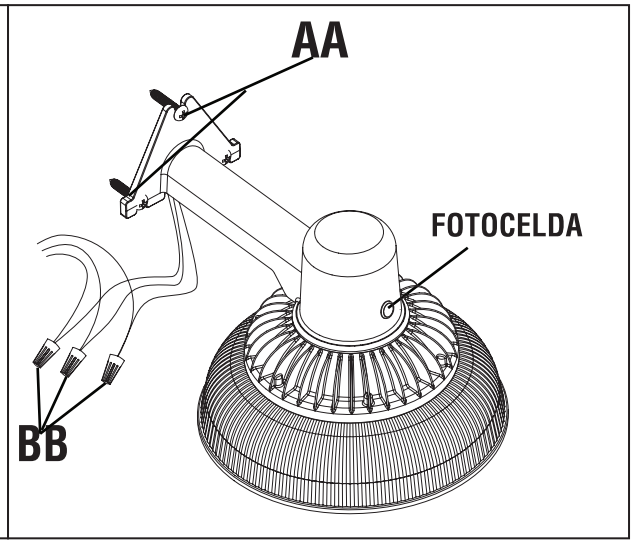

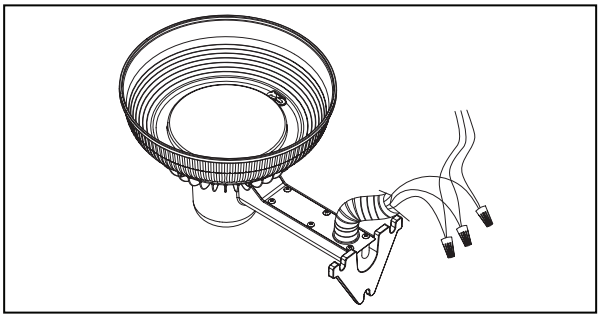

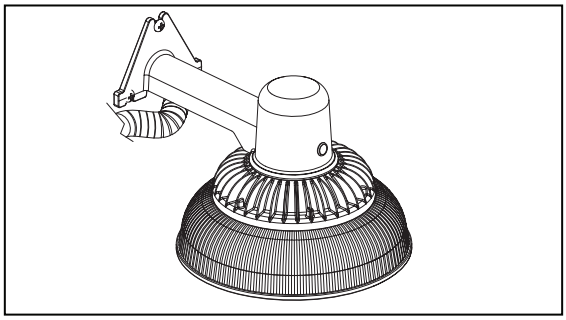

OPERACIÓN

- Para probar el funcionamiento durante el día, cubra la fotocelda con cinta eléctrica negra.
- Encienda el interruptor de circuito y el interruptor de la luz.

NOTA: Espere aproximadamente un minuto para que los circuitos se calibren para el primer uso.

SOLUCIÓN DE PROBLEMAS

PROBLEMA	CAUSA POSIBLE	SOLUCIÓN
Las luminarias no encienden.	A. El interruptor de la luz está apagado. B. El fusible está fundido o el interruptor de circuitos está apagado. C. El cableado de los circuitos es incorrecto	A. Encienda el interruptor de la luz. B. Reemplace el fusible para encender el interruptor de circuitos. C. Verifique que el accesorio está correctamente cableado.

ADVERTENCIA DE LA COMISIÓN FEDERAL DE COMUNICACIONES (FCC)

ADVERTENCIA: Los cambios o modificaciones a esta unidad que no estén expresamente aprobados por los responsables de su cumplimiento podrían invalidar la autoridad del usuario para operar el equipo.

****

NOTAS: Estos límites se diseñaron para proporcionar una protección. Este equipo genera, utiliza y puede irradiar energía de radiofrecuencia, y si no se instala y utiliza apegándose al instructivo, puede causar interferencia dañina en las radiocomunicaciones.

Sin embargo, no se garantiza que no ocurra interferencia en una instalación en particular. Si este equipo causa interferencia dañina en la recepción de las señales de radio o televisión, lo cual puede determinarse al encender y apagar el equipo, se insta al usuario a tratar de corregir la interferencia por medio de una o más de las siguientes medidas:

- Reorientar o reubicar la antena receptora.
- Incrementar la separación entre el equipo y el receptor.
- Conectar el equipo en un tomacorriente dentro de un circuito diferente al cual esté conectado el receptor.
- Consultar al distribuidor o a un técnico experimentado en radio/televisión.

International Development Corp.
899 Henrietta Creek Rd. Roanoke, TX 76262 USA
Llame gratis: 1-877-723-0723

© 2016 IDC, todos los derechos están reservados.
La marca registrada Honeywell se utiliza con licencia de Honeywell International Inc. Honeywell International Inc. no ofrece ninguna declaración o garantía respecto a este producto o servicio.
Este producto fue fabricado por International Development Corp.