Honeywell

LUMINARIA LED DE SEGURIDAD PARA PARED

MODELO: MA06205X-XXXX

GUÍA DE USO Y CUIDADO

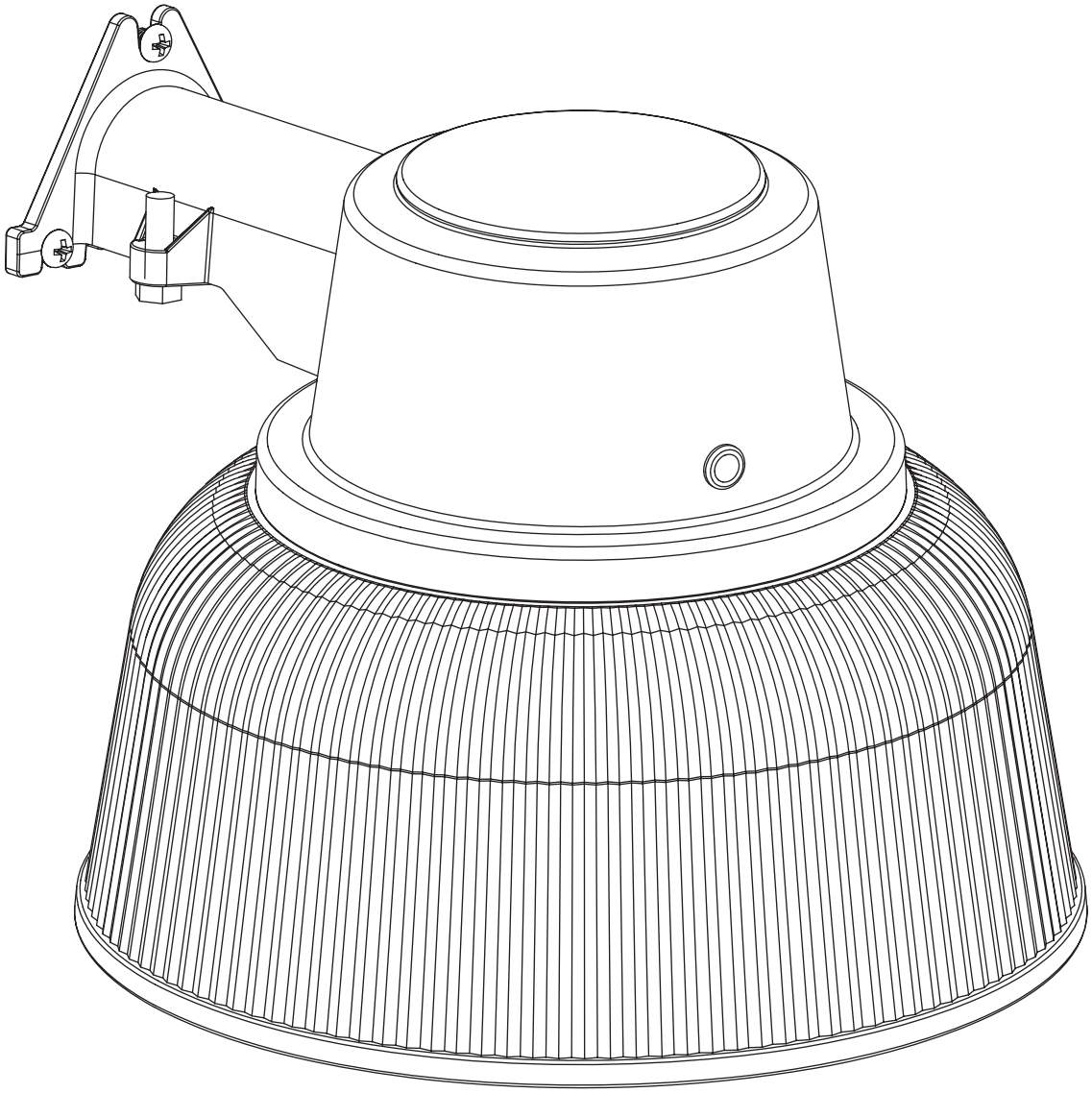

INFORMACIÓN DE SEGURIDAD

ADVERTENCIA: Lea cuidadosamente todas las precauciones de seguridad y las instrucciones de instalación antes de instalar o dar servicio a este accesorio. El incumplimiento de estas instrucciones podría producir una descarga eléctrica posiblemente mortal o daños a la propiedad.

- Para reducir el riesgo de descarga eléctrica u otras lesiones personales, asegúrese de que el suministro eléctrico esté APAGADO en el fusible o en la caja de interruptores antes de hacer cualquier conexión eléctrica.
- Este accesorio debe estar correctamente conectado a tierra para reducir el riesgo de descarga eléctrica y garantizar su funcionamiento correcto. Para aterrizarlo correctamente, debe existir un contacto separado del cable a tierra (cobre sin revestimiento) entre este accesorio y la conexión a tierra de su panel principal de suministro eléctrico.
- No toque ningún accesorio energizado ni trate de energizar ningún accesorio con las manos mojadas o mientras se encuentra parado en una superficie húmeda o en el agua.
- Se recomienda que un electricista calificado realice todo el cableado. Este accesorio debe estar cableado de conformidad con todos los códigos eléctricos nacionales y locales.
- Este accesorio está diseñado para usarse en iluminación general exterior en lugares húmedos, y debe instalarse por lo menos 8 pies (2.4 m) por encima del suelo.
- Asegúrese de que el accesorio esté instalado sobre una superficie estructuralmente segura que lo soporte.
- Este accesorio está diseñado para usarse en un circuito con fusible de 110-120V de CA con 60 Hz. No lo utilice en un circuito con atenuación.

ESTE PRODUCTO LO DEBE INSTALAR UNA PERSONA FAMILIARIZADA CON SU CONSTRUCCIÓN Y OPERACIÓN, ASÍ COMO CON LOS RIESGOS VOLUCRADOS, DE CONFORMIDAD CON EL CÓDIGO DE INSTALACIÓN CORRESPONDIENTE

PREINSTALACIÓN

PLANEACIÓN DE LA INSTALACIÓN

- Apague el suministro eléctrico en la caja de fusibles o de interruptores de circuito antes de instalar o darle servicio a cualquier parte de este accesorio.
- Saque con cuidado el accesorio de la caja y compruebe que contenga todas las piezas. Tenga cuidado de no perder ningún tornillo o pieza que sea necesaria para la instalación del accesorio.

HERRAJES INCLUIDOS

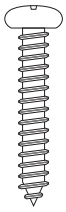

AA: Tornillo ST6 (3)

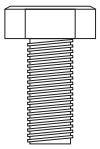

BB: Pern (2)

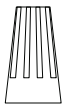

CC: Conector de cable (3)

PIEZAS

A - Lámpara
B - Lente/reflector
C - Placa de cubierta
D - Soporte (SOLO para montar el poste)

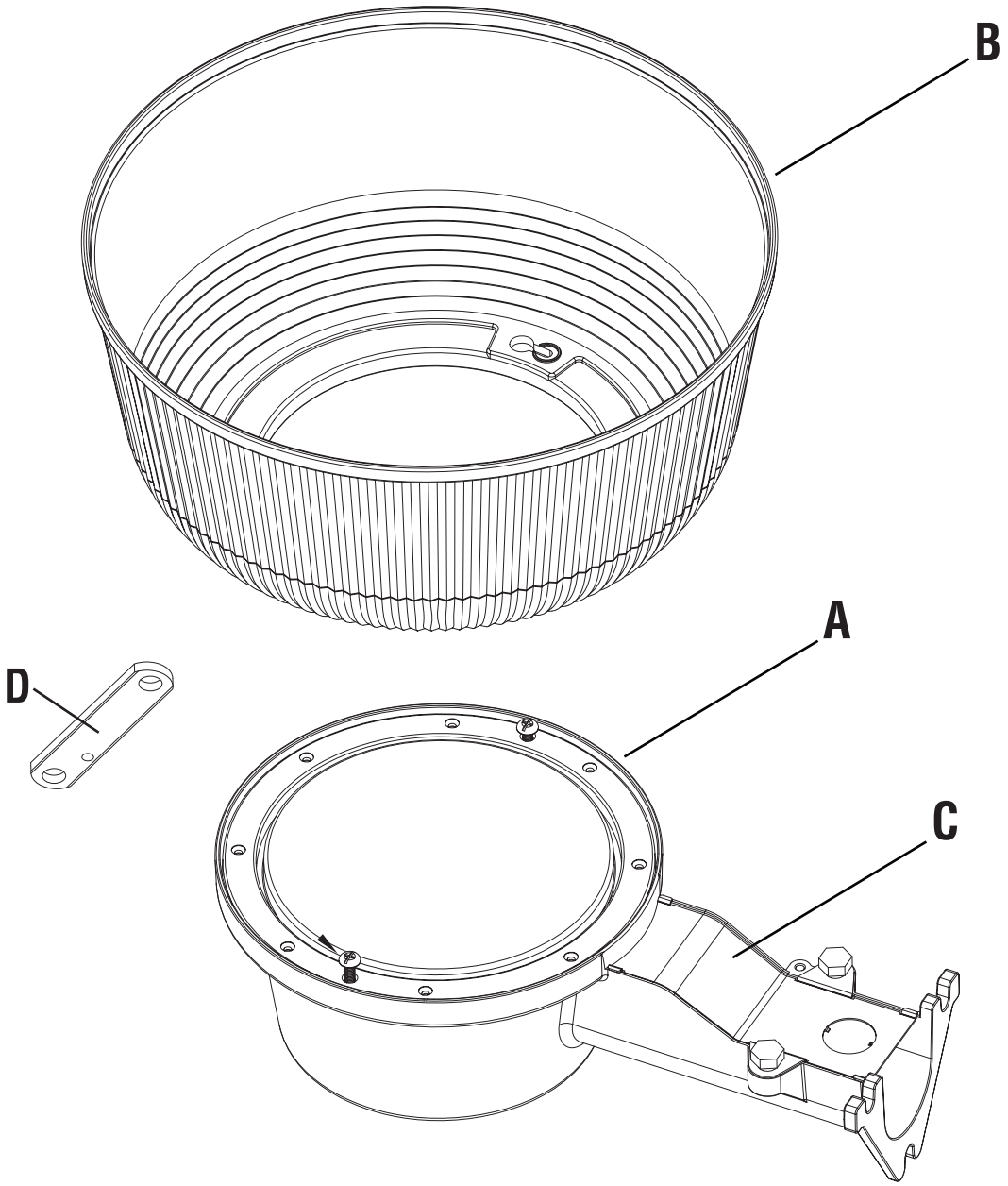

INSTALACIÓN

PRECAUCIÓN: **Antes de iniciar la instalación, apague el interruptor de circuito y el interruptor de electricidad.**

IMPORTANTE: No use con atenuadores de luz ni cronómetros.

- Este accesorio solo es adecuado para instalarlo en una pared o un poste postes solamente. No es adecuado para instalación en el suelo.
- Los herrajes que se incluyen son solo para instalación en superficies de madera.
- Para un mejor funcionamiento, instale el accesorio de 8 a 12 pies (2.4 a 3.6 m) por encima del suelo.

PREPARACIÓN DEL ACCESORIO

1. Alinee los orificios a ambos lados de la lente o reflector (B) con los tornillos a cada lado de la lámpara (A) y conecte la lente o reflector (B) a la lámpara.
2. Dele vuelta a la lente o al reflector (B) para asegurarlo en su sitio, y después apriete los tornillos.

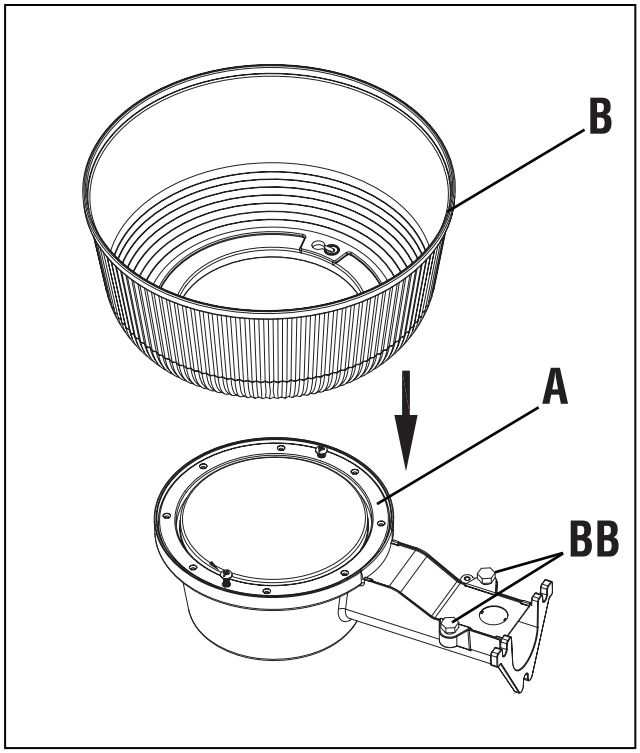

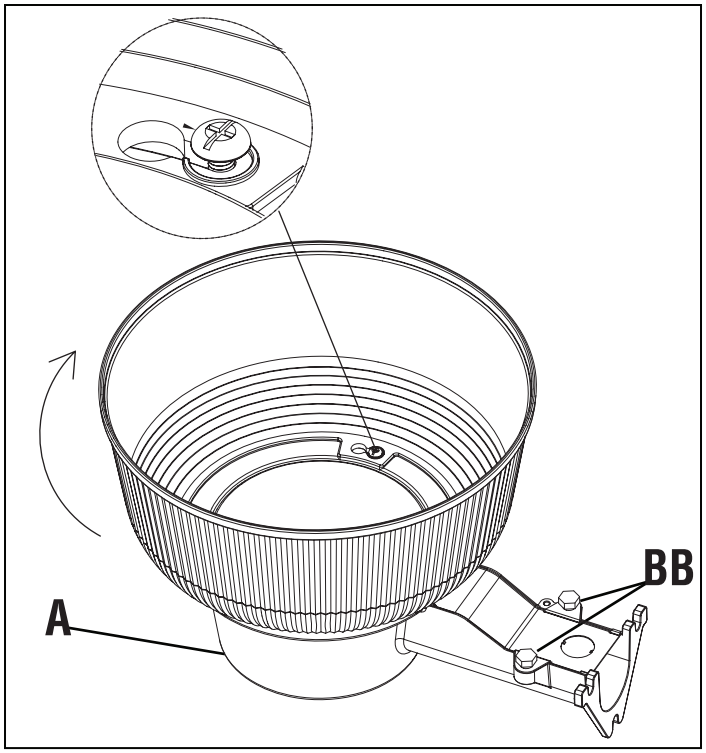

INSTALACIÓN EN PARED

1. Marque los sitios para los orificios de montaje y taladre orificios piloto de 3/16” de diámetro.
2. Afloje los dos pernos (BB) y retire la placa de cubierta (C).
3. Instale el accesorio de luz en la pared usando tres tornillos ST6 (pieza AA).
4. Instale los dos tornillos ST6 inferiores (parte AA) primero, dejando un espacio de aproximadamente 3/8” (95 mm) debajo de la cabeza.
5. Coloque el accesorio sobre los dos tornillos ST6 inferiores (pieza AA) e instale el tornillo ST6 superior (pieza AA).
6. Apriete los dos tornillos ST6 inferiores (pieza AA).
7. Retire la cubierta knockout del fondo de la placa de la cubierta (pieza C) SOLO para instalar el conducto. Asegure el conducto (no incluido) a la placa de la cubierta con un adaptador, de conformidad con el Código Eléctrico Nacional. Haga pasar los cables del suministro eléctrico residencial por el orificio.
8. Conecte el alambre de tierra del suministro residencial al alambre de tierra del accesorio (cobre sin aislante) usando el conector aislante (pieza CC).
9. Conecte el cable negro del accesorio al cable negro del suministro eléctrico residencial y el cable blanco del accesorio al cable blanco (neutro) del suministro eléctrico residencial usando los conectores aislantes (pieza CC).

NOTE: Para una conexión correcta, coloque el conector aislante sobre los cables y dele vuelta hacia la derecha hasta que esté apretado.

10. Instale la placa de la cubierta. Asegure los dos pernos (pieza BB) que se incluyen.

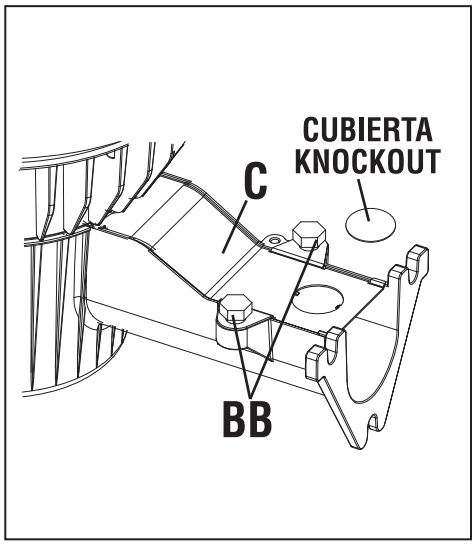

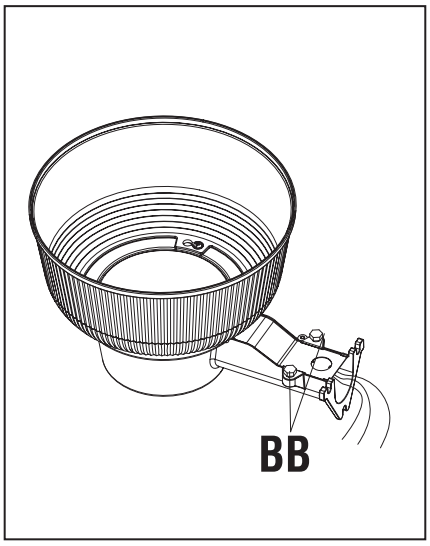

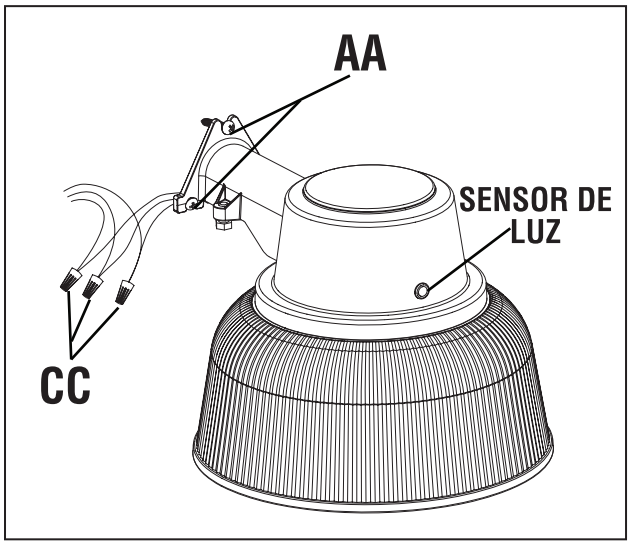

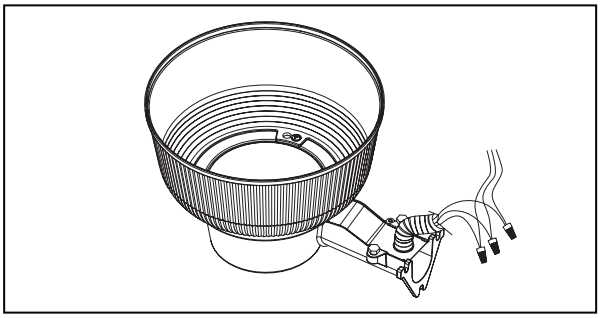

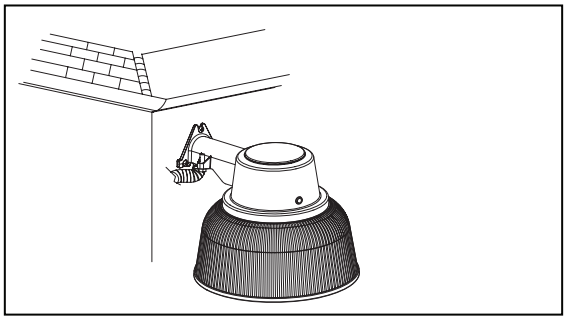

PREINSTALACIÓN (CONTINUACIÓN)

INSTALACIÓN EN POSTE

1. Retire la placa de la cubierta (pieza C) y los dos pernos (pieza BB).

2. Inserte los cables de suministro a través del brazo de extensión (no incluido) y haga las conexiones en el accesorio de iluminación.

3. Conecte el alambre de tierra del suministro de la casa al alambre de tierra del accesorio (cobre sin aislante) usando el conector aislante (pieza CC).

4. Conecte el cable negro del accesorio al cable negro de suministro eléctrico residencial y el cable blanco del accesorio al cable blanco (neutro) del suministro residencial usando los conectores aislantes (pieza CC).

5. Después de conectar los cables, empújelos hacia el interior del brazo de extensión.

NOTA: Para una conexión correcta, coloque el conector aislante sobre los cables y dele vuelta hacia la derecha hasta que esté apretado.

6. Inserte el brazo de extensión en la ranura de instalación del accesorio.

7. Asegúrelo con el soporte (pieza D) y los dos pernos (pieza BB).

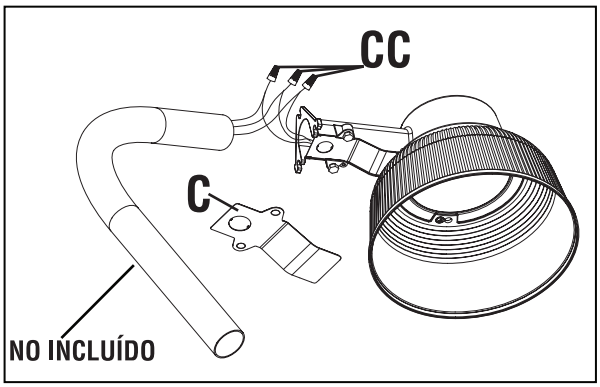

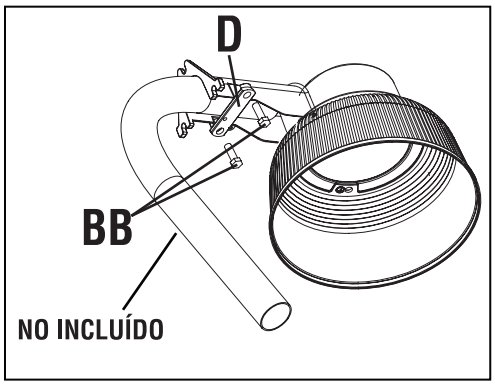

FUNCIONAMIENTO

- Para probar el funcionamiento durante el día, cubra la fotocelda con cinta eléctrica negra.
- Encienda el interruptor de circuito y el interruptor de la luz.

NOTA: Al encenderlos por primera vez, espere aproximadamente un minuto para que los circuitos se calibren.

PROBLEMA	CAUSA POSIBLE	SOLUCIÓN
Las luces no se encienden.	A. El interruptor de la luz está apagado. B. El fusible está fundido o el interruptor de circuito está apagado. C. El cableado de los circuitos es incorrecto.	A. Encienda el interruptor de la luz. B. Reemplace el fusible o encienda el interruptor de circuito. C. Verifique que el accesorio está correctamente cableado.

ADVERTENCIA DE LA COMISIÓN FEDERAL DE COMUNICACIONES (FCC):

ADVERTENCIA: Los cambios o modificaciones a esta unidad que no estén expresamente aprobadas por los responsables de su cumplimiento podrían invalidar la autoridad del usuario para operar el equipo.

****

NOTAS: Este equipo fue probado y se determinó que cumple con los límites para un dispositivo digital de Clase B, de conformidad con la Parte 15 del Reglamento de la FCC. Estos límites se diseñaron para proporcionar una protección razonable contra la interferencia dañina en instalación residenciales. Este equipo genera, utiliza y puede irradiar energía de radiofrecuencia y si no se instala y utiliza apegándose al instructivo, puede causar interferencia dañina en las radiocomunicaciones.

Sin embargo, no se garantiza que no ocurra interferencia en unaa instalación en particular. Si este equipo causa interferencia dañina en la recepción de las señales de radio o televisión, lo cual puede determinarse al encender y apagar el equipo, se insta al usuario a tratar de corregir la interferencia por medio de una o más de las siguientes medidas:

- Reorientar o reubicar la antena receptora.
- Incrementar la separación entre el equipo y el receptor.
- Conectar el equipo en un tomacorriente dentro de un circuito diferente al cual esté conectado el receptor.
- Consultar al distribuidor o a un técnico experimentado en radio/televisión.

Internacional Development Corp.
899 Henrietta Creek Rd. Roanoke, TX 76262 EE.UU.
Línea gratuita: 1-877-723-0723

© 2016 IDC, Todos los derechos reservados.
La marca Honeywell se usa con licencia e Honeywell International Inc.
Honeywell International Inc. no ofrece ninguna declaración o garantía con respecto a este producto o servicio.
Este producto fue fabricado por International Development Corp.