SOLUCIÓN DE PROBLEMAS

PROBLEMA	CAUSA PROBABLE	SOLUCIÓN
Las lámparas no se encienden.	A. El interruptor de electricidad está apagado. B. El fusible está fundido o el interruptor de circuito está apagado. C. El cableado del circuito es incorrecto. D. La cabeza del sensor de movimiento no apunta correctamente.	A. Encienda el interruptor de electricidad. B. Reemplace el fusible o enciende el interruptor de circuito. C. Verifique que el accesorio esté correctamente cableado. D. Apunte el sensor de movimiento para que cubra el área deseada.
Las lámparas se encienden durante el día.	A. El sensor de movimiento podría estar instalado en un sitio relativamente oscuro. B. El sensor de movimiento está en modo TEST.	A. Modifique la posición del sensor de movimiento. B. Deslice el interruptor AUTO/TEST a AUTO.
Las lámparas se encienden sin razón aparente.	A. El sensor de movimiento podría estar detectando objetos en movimiento como árboles, tráfico, etc. B. Es posible que la sensibilidad esté demasiado alta.	A. Modifique la posición del sensor de movimiento. B. Reduzca la sensibilidad.
Las lámparas se encienden y se apagan de forma intermitente.	A. El calor o la luz de las lámparas podría estar encendiendo y apagando el sensor de movimiento. B. El calor que se refleja de otros objetos podría estar encendiendo y apagando el sensor de movimiento.	A. Aleje las lámparas del sensor de movimiento. B. Modifique la posición del sensor de movimiento.

International Development, LLC.
899 Henrietta Creek Rd. Roanoke, TX 76262 USA
Toll-free: 1-877-723-0723

© 2016 IDC, todos los derechos reservados.
La marca Honeywell se usa con licencia de Honeywell International Inc.
Honeywell International Inc. no ofrece ninguna declaración respecto a este producto.
Este producto es fabricado para International Development, LLC.

Honeywell

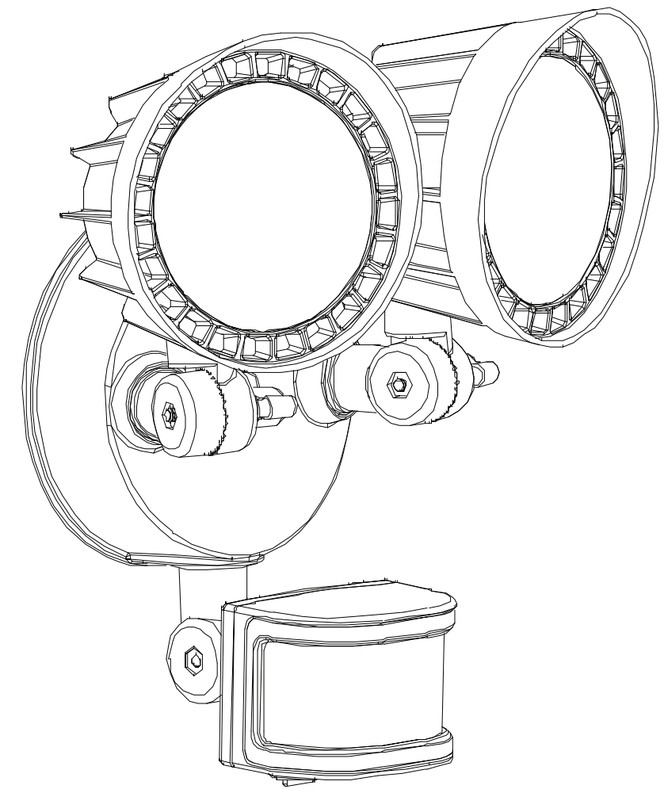

LUMINARIA LED DE SEGURIDAD ACTIVADA POR MOVIMIENTO DE DOS ETAPAS

MODELO: NS042X-XXXX

GUÍA DE USO Y CUIDADO

INFORMACION DE SEGURIDAD

ADVERTENCIA: Lea cuidadosamente todas las precauciones de seguridad y las instrucciones de instalación antes de instalar o dar servicio a este accesorio. El incumplimiento de estas instrucciones podría producir una descarga eléctrica posiblemente mortal o daños a la propiedad.

- Para reducir el riesgo de descarga eléctrica u otras lesiones personales, asegúrese que el suministro eléctrico esté APAGADO en el fusible o en la caja deinterruptores antes de hacer cualquier conexión eléctrica.
- Este accesorio debe estar correctamente aterrizado para reducir el riesgo de descarga eléctrica y garantizar su funcionamiento correcto. Para aterrizarlo correctamente, debe existir un contacto separado del cable a tierra (cobre sin revestimiento) entre este accesorio y la conexión a tierra de su panel principal de suministro eléctrico.
- No toque ningún accesorio energizado ni trate de energizar ningún accesorio con las manos mojadas o mientras se encuentra parado en una superficie húmeda o en el agua.
- Se recomienda que un electricista calificado realice todo el cableado. Este accesorio debe estar cableado de conformidad con todos los códigos eléctricos nacionales y locales.
- Este accesorio está diseñado para usarse en iluminación general exterior en lugares húmedos e se debe instalar por lo menos 8 pies por encima del suelo.
- Asegúrese de instalar el accesorio en una superficie en perfecto estado de solidez que podrá soportar el accesorio
- Este accesorio está diseñado para usarse en un circuito con fusible de 110-120V de CA con 60 Hz. No lo utilice en un circuito con atenuación.
- Este equipo fue probado, y se determinó que cumple con los límites para un dispositivo digital de Clase B, de conformidad con la Parte 15 del Reglamento de la FCC. Estos límites se diseñaron para proporcionar una protección razonable contra la interferencia dañina en instalaciones residenciales. Este equipo genera, usa y puede irradiar energía de radiofre cuencia y, si no se instala y utiliza de conformidad con las instrucciones, puede causar interferencia dañina en las radiocomunicaciones. Sin embargo, no se garantiza que la interferencia no ocurra en una instalación en particular. Cualquier modificación a este accesorio puede anular la garantía e interferir con la operación segura de la luminaria.
- No mire las luces.

ESTE PRODUCTO DEBERÁ INSTALARSE CONFORME AL CÓDIGO DE INSTALACIÓN APLICABLE POR UNA PERSONA FAMILIARIZADA CON LA CONSTRUCCIÓN Y OPERACIÓN DEL PRODUCTO Y LOS PELIGROS ASOCIADOS.

PREINSTALACIÓN

PLANEACIÓN DE LA INSTALACIÓN

- Apague todo el suministro eléctrico en la caja de fusibles o de interruptores de circuito antes de instalar o dar servicio a cualquier parte de este accesorio.
- Saque con cuidado el accesorio de la caja y compruebe que contenga todas las piezas. Tenga cuidado de no perder ningún tornillo o pieza que sea necesaria para la instalación del accesorio.

HERRAJES INCLUIDOS (nota: algunas piezas podrían estar preensambladas)

AA:
Perno de instalación (1)
M5 × 50, 9mm HEAD

BB:
Conector aislante (3)
P3 12 mm x 21.5 mm

CC:
Arandela (1)
8 mm x 4.5 mm x 1.5 mm

DD:
Tornillo (2)
8-32UNC x 20

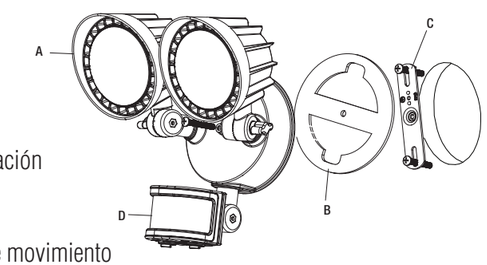

PIEZAS

A - Accesorio de iluminación
B - Empaque
C - Soporte de montaje
D - Cabeza de sensor de movimiento

INSTALACIÓN

ADVERTENCIA: antes de iniciar la instalación, apague el interruptor de circuitos y el interruptor de electricidad.

- Este accesorio es adecuado para instalarse solamente en una pared o un alero. No es adecuadopara instalación en el suelo. IMPORTANTE: No utilice atenuadores de luz ni cronómetros.
- Se requiere una caja de empalmes para el montaje.
- Para un mejor funcionamiento, instale el accesorio aproximadamente de 8 a 12 pies (2.4 a 3.6 m) por encima del suelo.

INSTALACIÓN DEL SOPORTE DE MONTAJE

1. Enrosque los dos tornillos (DD) a través del soporte de montaje (C).
2. Coloque el empaque (B) sobre los tornillos (DD) y la soporte de montaje (C).

CONEXIÓN DE LOS CABLES

1. Conecte el alambre de tierra de la casa al alambre de tierra del accesorio (amarillo/verde) usando el conector aislante (BB).
2. Conecte el alambre negro del accesorio al alambre negro de la casa y el alambre blanco del accesorio al alambre blanco de la casa usando los conectores aislantes (BB).

NOTA: Para una conexión adecuada, coloque el conector aislante sobre los alambres y dele vuelta en dirección de las manecillas del reloj hasta que quede apretado.

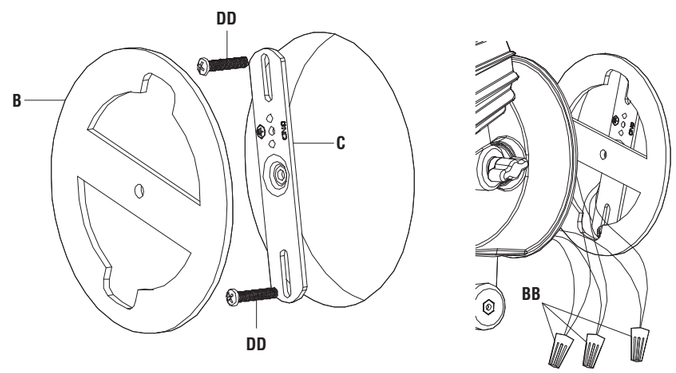

INSTALACIÓN DEL ACCESORIO

1. Inserte la arandela (CC) en el orificio central del accesorio de iluminación (A).
2. Inserte un tornillo con cabeza tipo Phillips (AA) en el orificio central del accesorio de iluminación (A) y en el empaque (B). Asegúrelo al soporte de montaje (C).
3. Aplique sellador de silicona (no incluido) alrededor de los bordes de la placa de cubierta para proporcionar un sellado hermético contra la lluvia y la humedad.

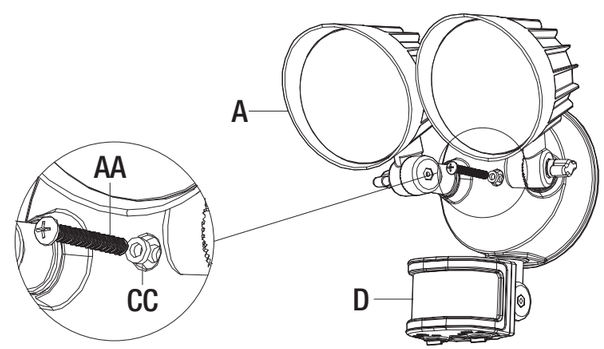

INSTALACIÓN

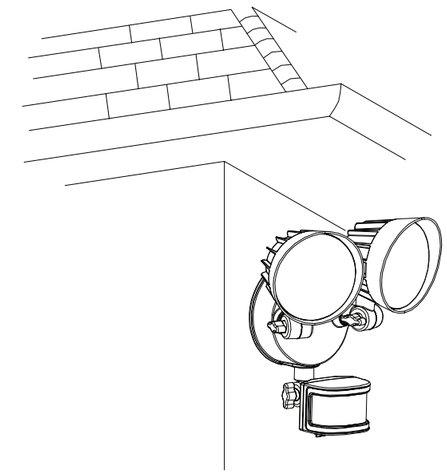

CÓMO PROBAR DEL ACCESORIO DE ILUMINACIÓN

PRECAUCIÓN: asegúrese de que la cabeza del sensor de movimiento no esté BOCA ABAJO.

- Encienda el interruptor de circuito y el interruptor de electricidad.

NOTA: al encenderlo por primera vez, espere aproximadamente un minuto para que los circuitos se calibren.

- Deslice el interruptor AUTO/TEST (AUTOMÁTICO/PROBAR) a la posición TEST (PROBAR) en la parte posterior de la cabeza del sensor de movimiento (D).
- Afloje el tornillo de mariposa para ajustar la cabeza del sensor de movimiento (D) hacia el área de detección deseada.
- Camine por el área de cobertura a la distancia más alejada a la que desea detectar movimiento (máximo de 72 pies)
- Para ajustar la sensibilidad al movimiento del accesorio, gire la perilla SENS en sentido de las manecillas del reloj para aumentar la sensibilidad y en sentido contrario para reducirla.
- Para configurar la cantidad de tiempo que desea que las lámparas permanezcan encendidas después de detectar movimiento, gire la perilla TIME (TIEMPO) hasta que apunte al tiempo deseado dentro del rango de TIEMPO (hasta 18 minutos).
- Después de finalizar la configuración, deslice el interruptor AUTO/TEST (AUTOMÁTICO/PROBAR) a la posición AUTO para volver al funcionamiento normal.
- En el modo de TEST (PROBAR), después de que el sensor se activa, la luminaria se apaga automática mente en 5 segundos. La función de la perilla “TIME” (TIEMPO) no opera en el modo de TEST.

NOTA: evite apuntar el control a:

- Objetos cuya temperatura cambie rápidamente, como ventilas de calefacción y aire acondiciona do, para evitar activaciones en falso.
- Objetos en movimiento como árboles y tráfico de la calle.

MODO MANUAL
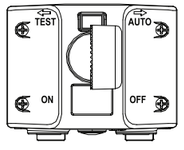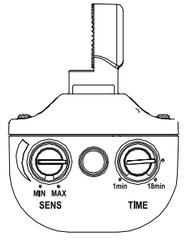
1. Al colocar el interruptor ON/OFF (ENCENDIDO/APAGADO) en la posición ON (ENCENDIDO), las lámparas se encenderán por la noche y generarán un máximo de 400 lúmenes; al detectar movimiento, las lámparas se encenderán con un máximo de 2,400 lúmenes.
2. Al colocar el interruptor ON/OFF (ENCENDIDO/APAGADO) en la posición OFF (APAGADO), las lámparas se encenderán solo cuando detecten movimiento por la noche y lo harán con un máximo de 2,000 lúmenes.