Honeywell

LINTERNA LED DE PARED PARA EXTERIORES

MODELO: SS05XX-XXXX

GUÍA DE USO Y CUIDADO

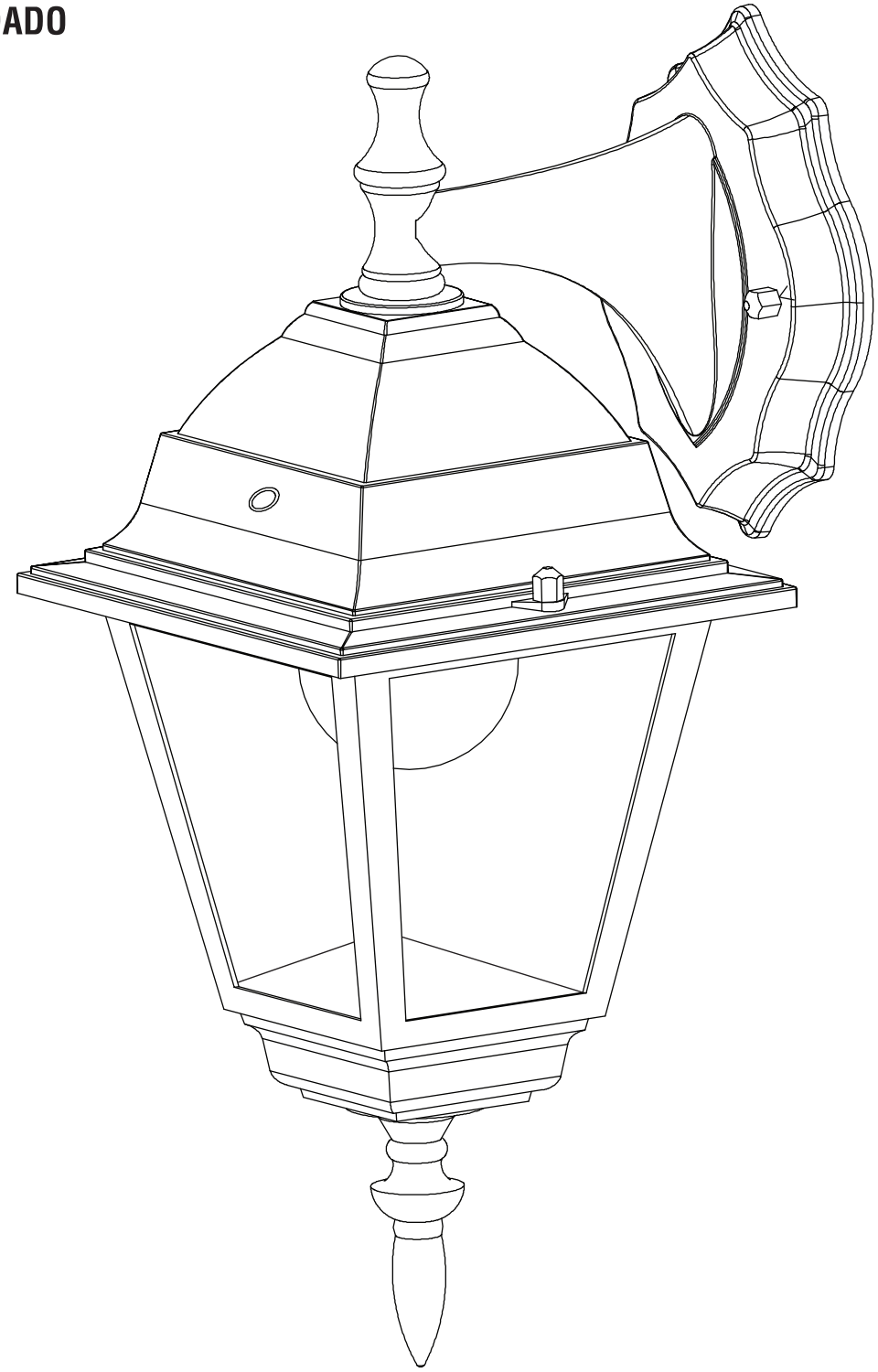

INFORMACIÓN DE SEGURIDAD

ADVERTENCIA: Lea cuidadosamente todas las precauciones de seguridad y las instrucciones de instalación antes de instalar o dar servicio a este accesorio. El incumplimiento de estas instrucciones podría producir una descarga eléctrica posiblemente mortal o daños a la propiedad.

- Para reducir el riesgo de descarga eléctrica u otros lesiones personales, asegúrese de que el suministro eléctrico esté APAGADO en el fusible o en la caja de interruptores antes de hacer cualquier conexión eléctrica.
- Solo para uso al aire libre.
- Debe estar conectada a una fuente de enerrgía de120 voltios y 60 Hz.
- La luminaria debe estar montada en una caja de conexiones con tierra que esté marcada para su uso en sitios húmedos.
- Adecuado para montaje en pared.
- NO es adecuado para montaje en el suelo. Mínimo de 4 pies o más de altura.
- La linterna de pared debe ser instalada por un electricista calificado o una persona con experiencia en cableado residencial. El sistema eléctrico y el método de conexión eléctrica de la luminaria deben realizarse de conformidad con el Código Eléctrico Nacional y los códigos locales de construcción.

COMPATIBLE CON LUGARES HÚMEDOS
CONSULTE A UN ELECTRICISTA CALIFICADO PARA ASEGURARSE DE UTILIZAR EL CONDUCTOR DEL CIRCUITO DERIVADO CORRECTO
CONDUCTORES DE SUMINISTRO PARA UN MÍNIMO DE 90 ° C
ESTE PRODUCTO LO DEBE INSTALAR UNA PERSONA FAMILIARIZADA CON SU CONSTRUCCIÓN Y OPERACIÓN, ASÍ COMO CON LOS RIESGOS VOLUCRADOS, DE CONFORMIDAD CON EL CÓDIGO DE INSTALACIÓN CORRESPONDIENTE

PRE-INSTALACIÓN

PLANEACIÓN DE LA INSTALACIÓN

- Apague el suministro eléctrico en la caja de fusibles o de interruptores de circuito antes de instalar o darle servicio a cualquier parte de este accesorio.
- Saque con cuidado el accesorio de la caja y compruebre que contenga todas las piezas. Tenga cuidado de no perder ningún tornillo o pieza que sea necesaria para la instalación del accesorio.

HERRAJES INCLUIDOS

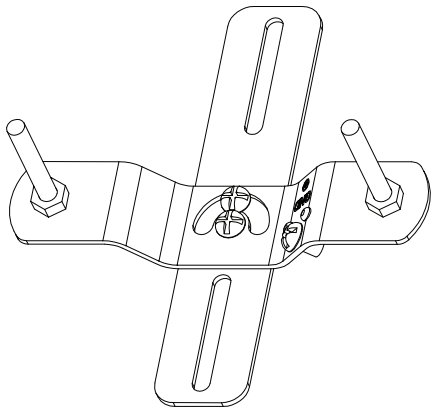

A: Soporte con tornillos y tuercas (1)

B: Arandelas(2)

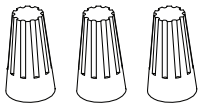

D: Conectores aislantes (3)

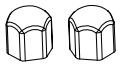

C: Tapones de tornillo (2)

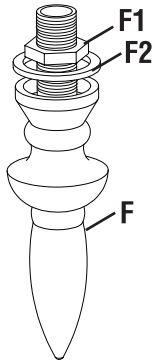

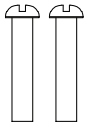

E: Tornillos (2)

F: Copete (1)
F1: Tuerca(1)
F2: Arandela (1)

PIEZAS

A - Soporte
F - Copete
G - Linterna
H - Sensor de luz

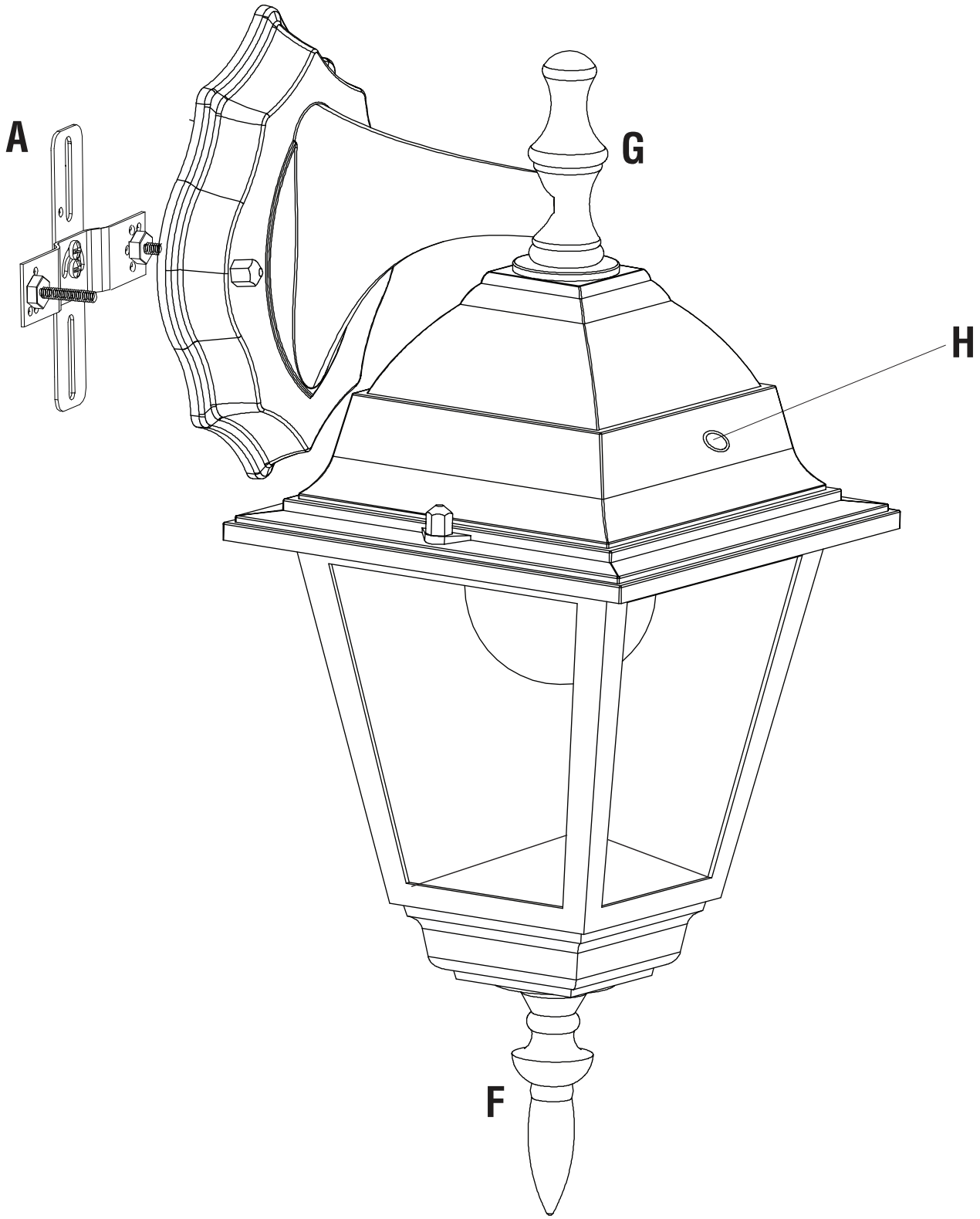

PRECAUCIÓN: **Antes de iniciar la instalación, apague el interruptor de circuitos y el interruptor de electricidad.**

PASO 1

Desenrosque la arandela (F2) y la tuerca (F1) del Copete (F). Enrosque el Copete (F) a través del orificio en la parte inferior de la Linterna (G). Coloque la arandela (F2) en la rosca y apriete con la tuerca (F1) hasta que esté apretado.

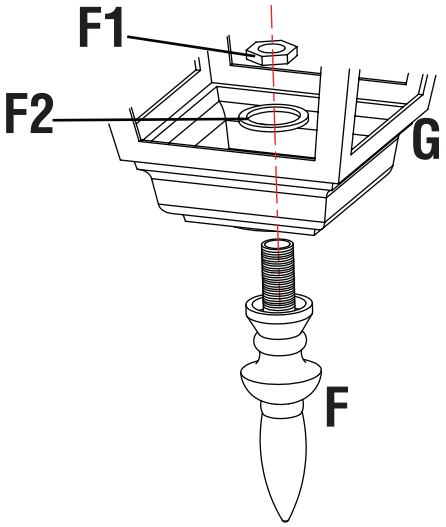

PASO 2

Coloque el soporte de instalación (Parte A) en la caja de conexiones y asegúrelo usando los tornillos (Parte E). Conecte los cables de CA a los cables correspondientes (NEGRO con NEGRO, BLANCO con BLANCO y TIERRA con TIERRA) en la caja de conexiones usando los conectores aislantes (Parte D).

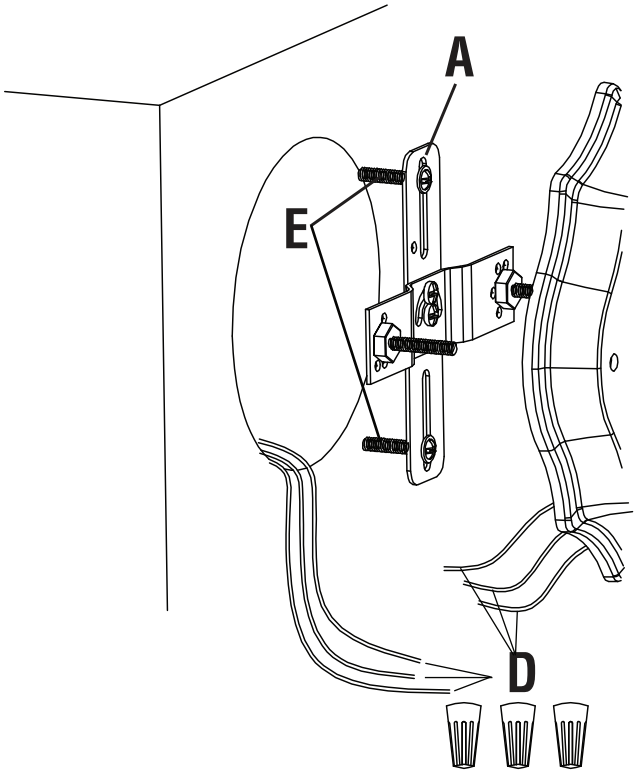

PASO 3

NOTA: los tornillos y las tuercas que están preinstalados en el soporte de montaje (Parte A) no deben apretarse durante la prueba de colocación de la linterna de pared (Parte G)

Coloque la linterna de pared (Parte G) sobre los tornillos y tuercas preinstalados en el soporte de montaje (Parte A) y a través de los orificios de montaje que se localizan en ambos lados de la base de montaje de la linterna de pared. Mientras sostiene la linterna de pared (Parte G) sobre el soporte de montaje (Parte A) con los tornillos y tuercas preinstalados, ajuste ambos tornillos que sobresalen por los orificios de montaje de la base de montaje de la linterna de pared a una altura de 3/16 de pulgada. Retire la linterna de pared (Parte G) y apriete las tuercas preinstaladas en el soporte de montaje (Parte A) mientras mantiene la altura de los tornillos que ajustó en el paso anterior en 3/16 de pulgada. Coloque la linterna de pared (Parte G) de nuevo en su posición y asegúrela al soporte de montaje (Parte A) usando las arandelas (Parte B) y los tornillos Allen (Parte C) sobre los tornillos sobresalientes que ajustó a una altura de 3/16 de pulgada en el paso anterior.

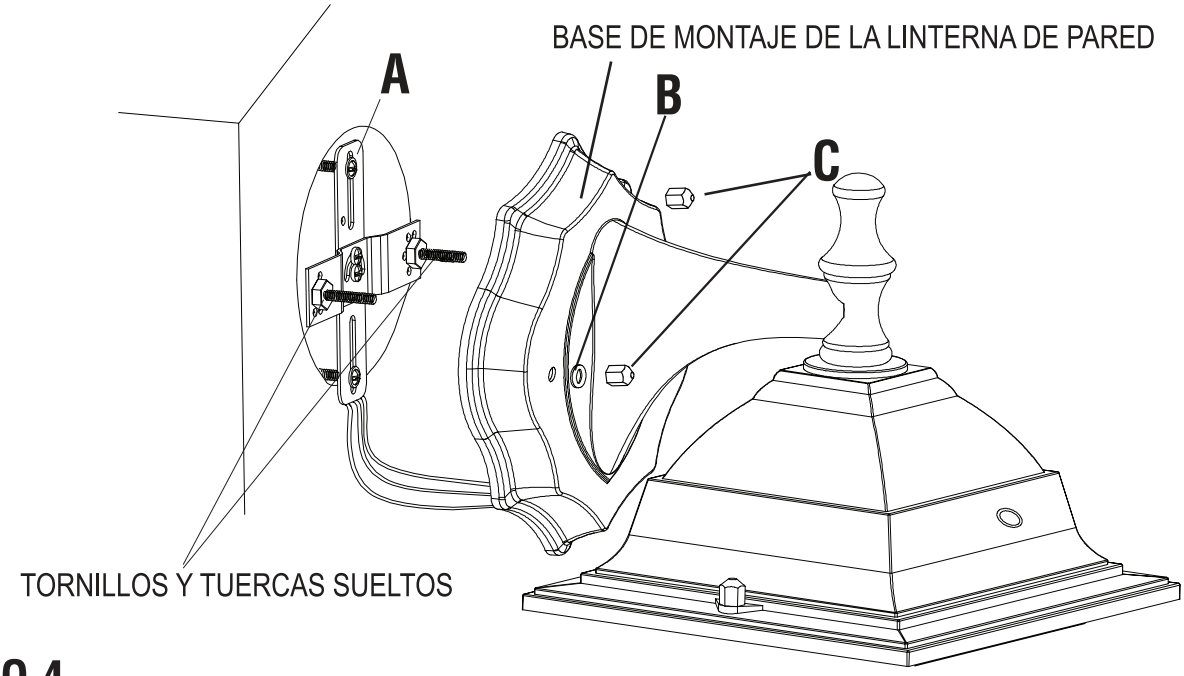

PASO 4

Selle por completo con compuesto de silicona alrededor del área donde la cubierta toca la superficie de la pared para evitar que el agua se filtre a la caja de conexiones. Encienda el interruptor de circuito. Verifique el funcionamiento de la luminaria.

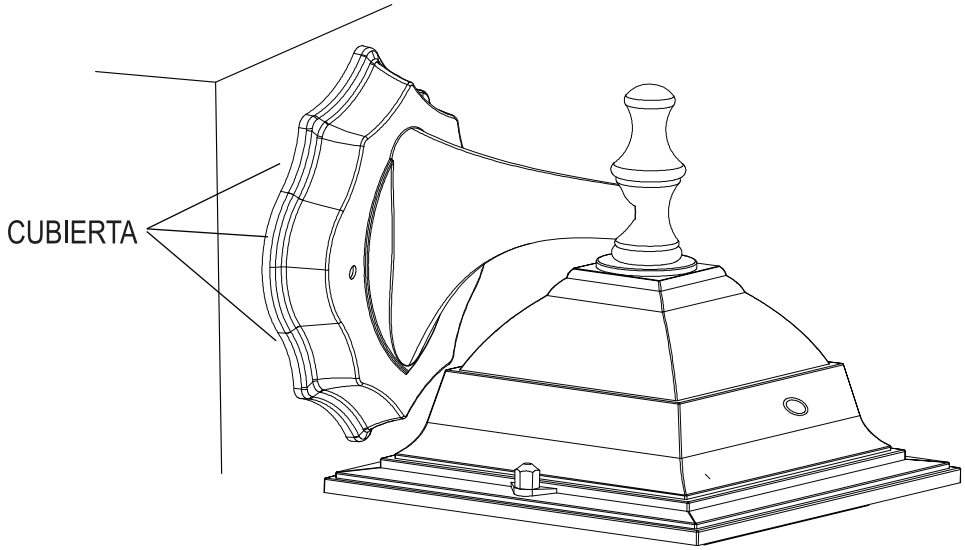

PROBLEMA	CAUSA POSIBLE	SOLUCIÓN
Las luminarias no encienden.	A. El interruptor de la luz está apagado. B. El fusible está fundido o el interruptor de circuitos está apagado. C. El cableado de los circuitos es incorrecto.	A. Encienda el interruptor de la luz. B. Reemplace el fusible para encender el interruptor de circuitos. C. Verifique que el accesorio está correctamente cableado.

ADVERTENCIA DE LA COMISIÓN FEDERAL DE COMUNICACIONES (FCC):

ADVERTENCIA: Los cambios o modificaciones a esta unidad que no estén expresamente aprobadas por los responsables de su cumplimiento podrían invalidar la autoridad del usuario para operar el equipo.

****

NOTAS: Este equipo fue probado y se determinó que cumple con los límites para un dispositivo digital de Clase B, de conformidad con la Parte 15 del Reglamento de la FCC. Estos límites se diseñaron para proporcionar una protección razonable contra la interferencia dañina en instalación residenciales. Este equipo genera, utiliza y puede irradiar energía de radiofrecuencia y si no se instala y utiliza apegándose al instructivo, puede causar interferencia dañina en las radiocomunicaciones.

Sin embargo, no se garantiza que no ocurra interferencia en unaa instalación en particular. Si este equipo causa interferencia dañina en la recepción de las señales de radio o televisión, lo cual puede determinarse al encender y apagar el equipo, se insta al usuario a tratar de corregir la interferencia por medio de una o más de las siguientes medidas:

- Reorientar o reubicar la antena receptora.
- Incrementar la separación entre el equipo y el receptor.
- Conectar el equipo en un tomacorriente dentro de un circuito diferente al cual esté conectado el receptor.
- Consultar al distribuidor o a un técnico experimentado en radio/televisión.

Internacional Development Corp.
899 Henrietta Creek Rd. Roanoke, TX 76262 EE.UU.
Línea gratuita: 1-877-723-0723

© 2016 IDC, Todos los derechos reservados.
La marca Honeywell se usa con licencia e Honeywell International Inc.
Honeywell International Inc. no ofrece ninguna declaración o garantía con respecto a este producto o servicio.
Este producto fue fabricado por International Development Corp.